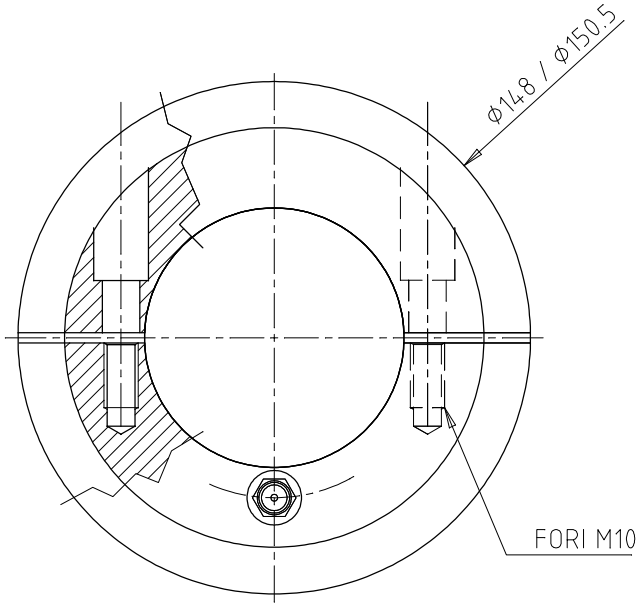

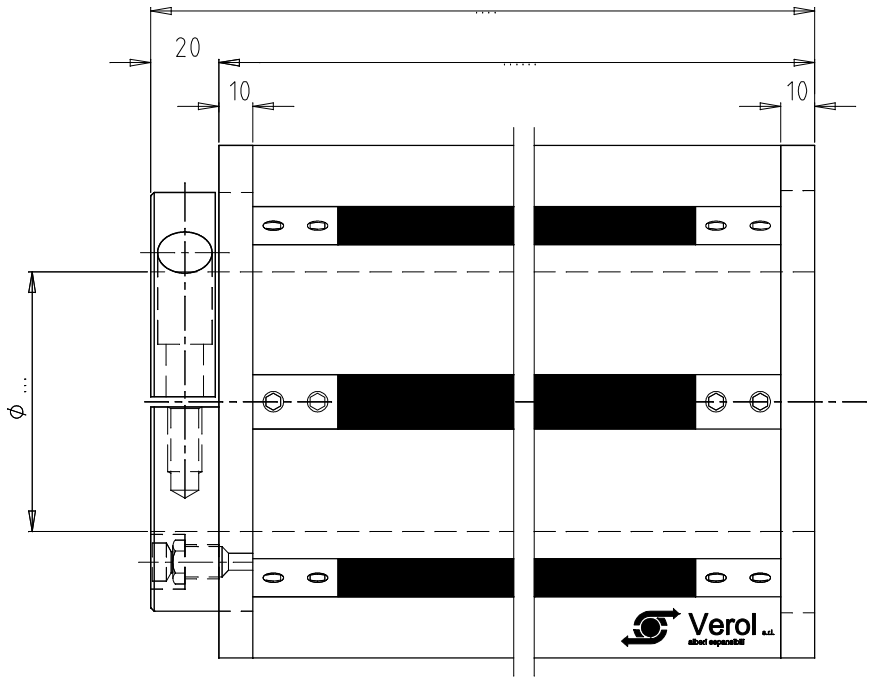

UNI A2 594x420